TAISEI

KARATEGI
-Made in Japan-

Wichtiger Hinweis!

Alle angegebenen Maße berücksichtigen bereits das Einlaufverhalten des Gis, und zeigen die endgültige Größe nach den ersten Wäschen.

Größenempfehlung nach Körpergröße - Modell KAZE

TAISEI

SAIKO SPORTS
KAZE
MADE IN JAPAN

Karategi	Beschreibung	japanische Größe	Empfehlung nach Körpergröße
KAZE	9 oz	1 1/2	135 - 139 cm
		2	140 - 144 cm
		2 1/2	145 - 149 cm
		3	150 - 154 cm
		3 1/2	155 - 159 cm
		4	160 - 164 cm
		4 1/2	165 - 169 cm
		5	170 - 174 cm
		5 1/2	175 - 179 cm
		6	180 - 184 cm
		6 1/2	185 - 189 cm
		7	190 - 194 cm
		7 1/2	195 - 199 cm
		8	> 200 cm

Waschempfehlung:

Bitte den Anzug die ersten beiden Wäschen kalt waschen.

Anschließend kann der Anzug 30 - 60 Grad gewaschen werden.

Trockner bitte vermeiden oder auf eigenes Risiko!

40

Alle Maße im Detail - Modell KAZE

Gi-Größe	2 1/2	3	3 1/2	4	4 1/2	5	5 1/2	6	6 1/2	7	7 1/2	8
Jacke												
A Länge	69,0 cm	72,0 cm	75,0 cm	78,5 cm	81,0 cm	84,0 cm	87,0 cm	90,0 cm	93,0 cm	96,0 cm	99,0 cm	102,0 cm
B Breite	55,5 cm	57,0 cm	58,5 cm	60,0 cm	61,5 cm	63,0 cm	64,5 cm	66,0 cm	67,5 cm	69,0 cm	70,5 cm	72,0 cm
C Ärmellänge	35,0 cm	36,5 cm	38,0 cm	39,5 cm	41,0 cm	42,5 cm	44,0 cm	45,5 cm	47,0 cm	48,5 cm	50,0 cm	51,5 cm
Hose												
H Länge	81,0 cm	82,0 cm	84,0 cm	87,0 cm	90,0 cm	93,0 cm	96,0 cm	99,0 cm	102,0 cm	105,0 cm	108,0 cm	111,0 cm
G Breite am Oberschenkel	27,0 cm	28,0 cm	29,0 cm	29,5 cm	30,0 cm	31,0 cm	32,0 cm	32,5 cm	33,0 cm	34,0 cm	35,0 cm	35,5 cm
I Hosenbreite am Saum	24,0 cm	24,5 cm	25,0 cm	26,0 cm	27,0 cm	27,5 cm	28,0 cm	29,0 cm	30,0 cm	30,5 cm	31,0 cm	32,0 cm

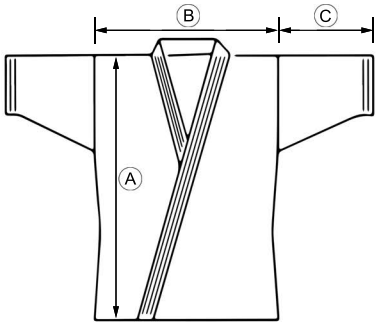

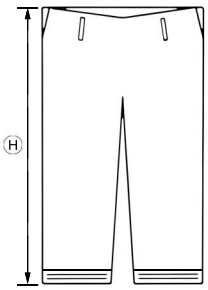

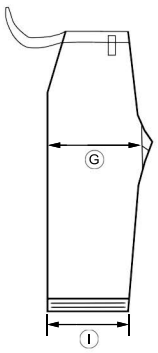

Du hast Fragen oder möchtest Dich beraten lassen?
Kontaktiere uns bitte über taisei-karategi.com oder nutze unseren kostenlosen Rückrufservice!